1

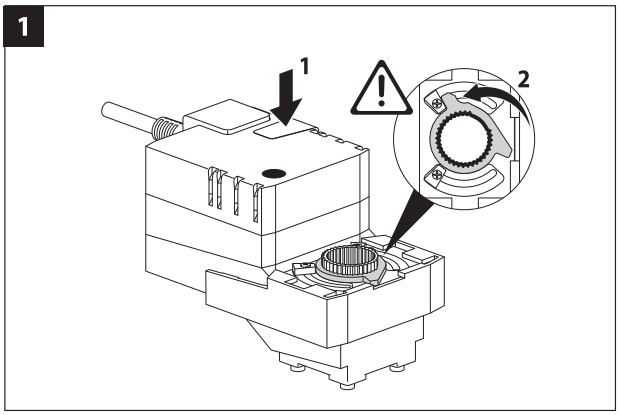

2

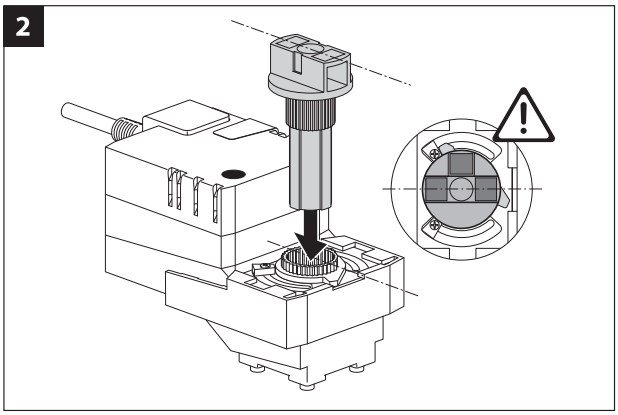

3

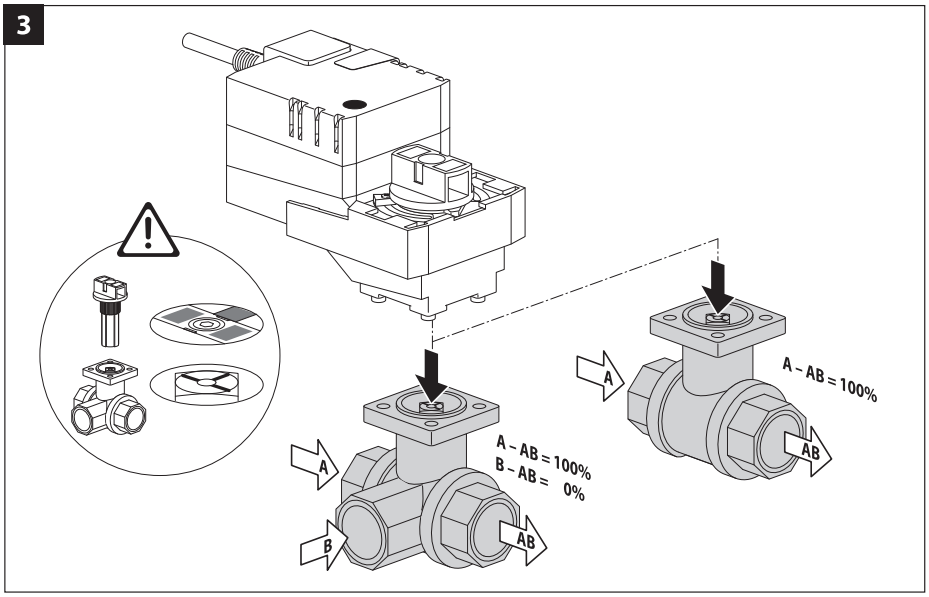

4

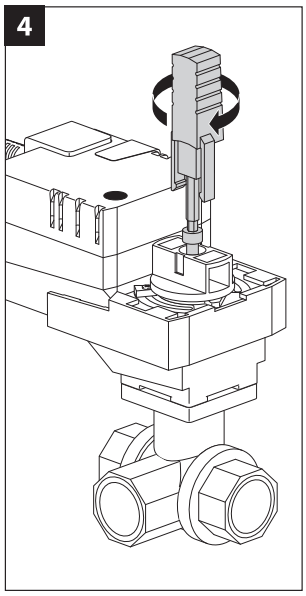

5

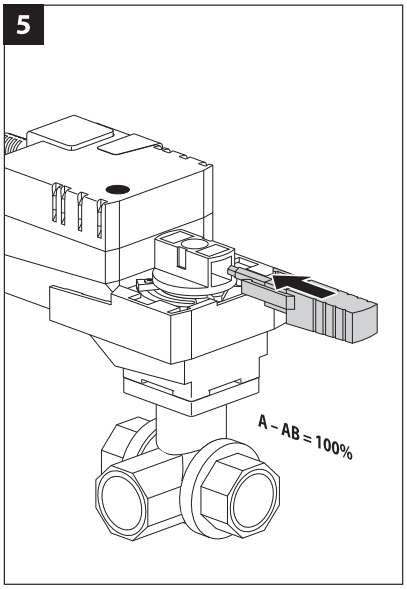

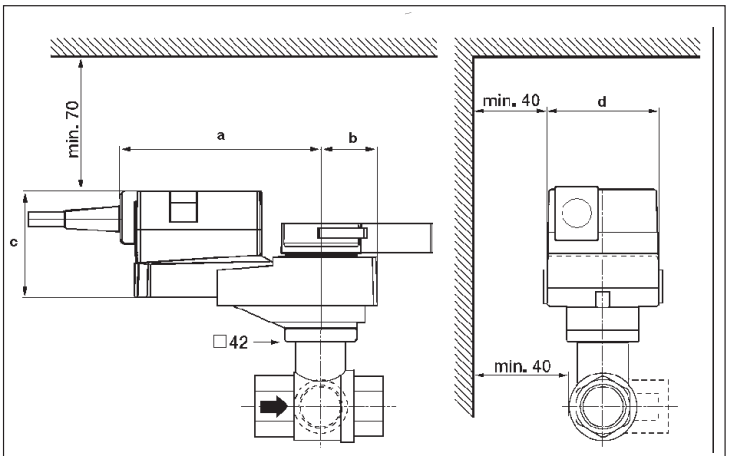

Модель	a	b	c	d
LR…A..	103	25	84	71
NR…A..	108	28	86	83
SR…A..	117	33	86	93